SILVERLINE®

Modelo:
DC-SP10-M

PRENSA HIDRÁULICA
CON MANÓMETRO

Capacidad:
10t

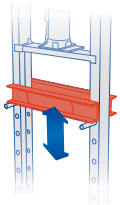

MESA AJUSTABLE
8 POSICIONES

Manual de Uso

PRECAUCIONES

Lea atentamente el manual del usuario antes de utilizar la Prensa Hidráulica con Manómetro. Asegúrese de comprender y prestarle atención a todas las advertencias y precauciones de seguridad que se encuentran escritas en este manual.

No intente operar la prensa hidráulica más allá de su capacidad de carga de 10 t.
No utilice ropa suelta, corbata, anillos, brazaletes u otro tipo de joyería que puede ser atrapada en las partes móviles.
Se recomienda el uso de calzado antiderrapante.
No utilice su equipo para otro propósito, solamente para el que fue diseñado.
Mantenga a niños y personas no autorizadas lejos del área de trabajo.
Utilice equipo de seguridad adecuado.
Mantenga los dedos y las manos lejos de las partes móviles del equipo.

IMPORTANTE: NO EXCEDA LA CAPACIDAD INDICADA. NO UTILICE LA PRENSA PARA TRABAJAR RESORTES O CUALQUIER OTRO PRODUCTO QUE PUEDA OCASIONAR UN PELIGRO.

RECOMENDACIONES

CONSERVE ESTAS INSTRUCCIONES DISPONIBLES.
Mantenga este documento en un lugar seguro para poder realizar futuras consultas.

MANTENGA LIMPIA EL ÁREA DE TRABAJO.
Las áreas de trabajo desordenadas aumentan el riesgo de lesiones.

MANTENGA ALEJADOS A NIÑOS.
Toda visita debería mantenerse a una distancia segura del área de trabajo.

ESPECIFICACIONES TÉCNICAS

Capacidad máx.:	**10 t**
Distancia mín. de trabajo:	**9 cm**
Distancia máx. de trabajo:	**86 cm**
Rango de trabajo:	**0 -86 mm**
Altura:	**135 cm**
Ancho:	**59 cm**
Mesa de ajuste:	**8 posiciones**
Paso:	**13,5 cm**

ENSAMBLE

***NO APRIETE LOS PERNOS HASTA QUE SE LE INDIQUE QUE LO HAGA.**

Ensamble las bases y el travesaño inferior con los canales verticales con pernos, rondanas planas, rondanas de seguridad y tuercas. Apriete solamente con la mano.

Después ensamble los eslabones de soportes en las bases y en los canales verticales con pernos, rondanas planas, rondanas de seguridad y tuercas.

Deslice cuidadosamente la estructura de la mesa hacia abajo en la posición más baja posible entre los canales verticales.

Coloque las armellas en el soporte del gato con tuercas. Deje la tuerca sin apretar para que sea fácil colocar el resorte. Deslice el soporte del gato hacia abajo entre los canales verticales sobre la estructura de la mesa, ensamble el travesaño superior con los canales verticales con pernos, rondanas planas, rondanas de seguridad y tuercas.

Coloque un extremo de los resortes en los ejes del travesaño superior y el otro extremo en las armellas del soporte del gato de botella.

Cuidadosamente coloque el gato de botella entre la placa principal del travesaño superior y el soporte del gato. Apriete las tuercas de las armellas para evitar que el gato se llegue a caer.

*EN ESTE PUNTO APRIETE TODOS LOS ENSAMBLES DE TUERCAS Y PERNOS APLICABLES.

Con cuidado suba la estructura de la mesa y asegúrela con los pernos.

SI VA A REALIZAR EL DESENSAMBLE, DESLICE LA MESA CUIDADOSAMENTE A LA POSICIÓN MÁS BAJA DEL EQUIPO.

OPERACIÓN

Cierre la llave del gato con la base de la palanca incluida. Mueva la palanca del gato hasta que la base de la prensa entre en contacto con la pieza que se va a trabajar.

Accione lentamente la palanca para aplicar la fuerza de la prensa sobre la pieza de trabajo. Procure realizar movimientos suaves y fluidos sobre la pieza para evitar que la prensa o la pieza de trabajo se mueva. Una vez terminado el trabajo de la prensa, libere lentamente la presión del gato, accionando la llave con la palanca. La base de la prensa regresará sola, gracias a la acción de resortes que sujeta la base a la estructura.

MANTENIMIENTO

Limpie periódicamente con un trapo seco. Antes de cada uso inspeccione su equipo y todos sus componentes.

DESPIECE

NO.	DESCRIPCIÓN	CANT.
1.	Manómetro.	1
2.	Camisa.	1
3.	Manguera.	1
4.	Bomba.	1
5.	Guarda polvo.	1
6.	Cabeza de presión.	1
7.	Travesaño.	1
8.	Poste.	2
9.	Tornillo M12 x 120.	2
10.	12 Rondanas.	2
11.	Bloque de fijación.	1
12.	Plato de desplazamiento.	2
13.	Mesa de trabajo.	2
14.	18 x 220 pin.	2
15.	Tirante.	4
16.	Pie.	2
17.	Soporte de la bomba.	1
18.	M12 x 30 Tornillo.	8
19.	12 Rondanas.	8
20.	M12 Tuercas.	8
21.	M8 x 20 Tornillos.	4
22.	M12 Tuercas.	2
23.	Aumento.	2
24.	M12 x 30 Tornillo.	4
25.	12 Rondanas.	4
26.	M12 Tuercas.	4
27.	M12 x 30 Tornillos.	4
28.	12 Rondanas.	4
29.	M12 Tuerca.	4
30.	M12 x 30 Tornillo.	2
31.	12 Rondana.	2
32.	M12 Tuerca.	2
33.	M10 x 16 Tornillo y Rondana.	1
34.	M12 x 30 Tornillo.	4
35.	12 Rondana.	4
36.	M12 Tuerca.	4
37.	Anti vibración.	1
38.	Anillo de ensamble.	1
39.	M10 x 20Tuerca y Rondana.	2

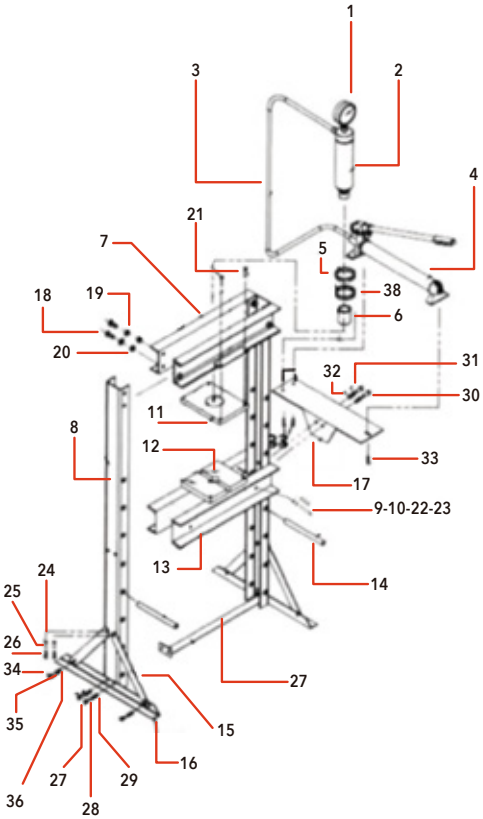

PÓLIZA DE GARANTÍA

Modelo: DC-SP10-M

Este producto está **garantizado por 1 año** contra cualquier defecto que surja de fabricación, materiales y mano de obra. Esta garantía es válida a partir de la fecha señalada en esta póliza o la nota de compra donde se adquirió el producto.

Para hacer válida esta garantía o en caso de que requiera partes y refacciones acuda con el producto, la presente póliza debidamente sellada o la nota de compra en el lugar donde adquirió el producto o en el domicilio del importador. Los gastos que genere la transportación del producto para su reparación o cambio físico serán cubiertos por el importador.

Ubicada en: D`Castro Importadores de Norteamérica S.A. de C.V., ubicado en Calle Nueva # 9, Industrial Alce Blanco, Naucalpan de Juárez, México, C.P. 53370, R.F.C. DIN990125450.

Esta garantía no es efectiva cuando:

Se exija fuera del periodo establecido a partir de la fecha de compra indicada en la presente póliza.

Cuando el producto no se use adecuadamente.

Cuando el producto se hubiese utilizado en condiciones distintas a las normales.

Cuando el producto no hubiese sido operado de acuerdo con el instructivo de uso que se le acompaña.

Cuando el producto sea modificado o reparado por personal no calificado y autorizado por el importador.

En caso de que no existan partes o refacciones para la reparación de este producto se cubrirá la reposición física del mismo.

SELLO DEL ESTABLECIMIENTO