Modelo:
DC-AT5040

PISTOLA DE IMPACTO

Cuadro: ***12 mm***

1/2"

REVERSIBLE PARA
MONTAJES Y DESMONTAJES

MECANISMO
ROCKING DOG HAMMER

Manual de Uso

PRECAUCIONES

Lea atentamente el manual del usuario antes de utilizar la Pistola de Impacto. Asegúrese de comprender y prestarle atención a todas las advertencias y precauciones de seguridad que se encuentran escritas en este manual.

Desconecte del suministro de aire antes de cambiar algún accesorio o realice tareas de mantenimiento.
Mantenga la manguera de aire alejada del calor, aceite y bordes afilados.
Compruebe el desgaste de la manguera de aire antes de cada uso y asegúrese de que todas las conexiones se encuentren firmes.
No utilice la herramienta para tareas para la cuales no fue diseñada.
No cargue la herramienta tomándola por la manguera de aire, hacia usted o hacia otras personas.
Cuando no esté utilizando el equipo, desconéctelo del suministro de aire y guárdela en un lugar seguro y seco.
Utilice equipo de seguridad.
Manéjese con cuidado.
Manténgase fuera del alcance de los niños.

IIMPORTANTE: ANTES DE USAR LA PISTOLA DE IMPACTO, REVISE QUE LA LÍNEA DE AIRE NO SE ENCUENTRE DAÑADA U OBSTRUIDA. ANTES DE LEVANTAR EL VEHÍCULO VERIFIQUE QUE ESTÉ APAGADO, TENGA EL FRENO DE MANO O COLOQUE LA TRANSMISIÓN EN PARKING O EN VELOCIDAD Y COLOQUE UN TAQUETE EN EL PISO EN ALGUNA DE LAS LLANTAS DEL VEHÍCULO.

RECOMENDACIONES

CONSERVE ESTAS INSTRUCCIONES DISPONIBLES.
Mantenga este documento en un lugar seguro para poder realizar futuras consultas.

MANTENGA LIMPIA EL ÁREA DE TRABAJO.
Las áreas de trabajo desordenadas aumentan el riesgo de lesiones.

MANTENGA ALEJADOS A NIÑOS.
Toda visita debería mantenerse a una distancia segura del área de trabajo.

ESPECIFICACIONES TÉCNICAS

Máximo torque:	**230 lb/ft**
Presión:	**90 psi**
Caudal:	**113 L/min**
Cuadro:	**12 mm - 1/2″**
Consumo:	**8 cfm**
Velocidad:	**7 000 rpm**
Entrada del aire:	**6,3 mm - 1/4" NPT**
Peso:	**2,5 kg**

OPERACIÓN

Cuerpo de aluminio fundido a presión.
Protectores de goma reversibles contra rozaduras en la punta y la parte posterior.
El regulador de aire incorporado varía la velocidad y la potencia.
Escape delantero, diseñado para quitar e instalar tuercas y pernos.
También es ideal para trabajos de montaje general, cambio de neumáticos y otros usos en el taller.

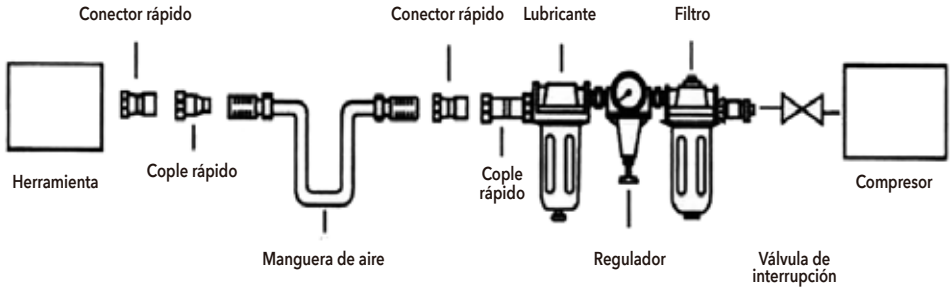

DESPIECE

NO.	DESCRIPCIÓN	NO.	DESCRIPCIÓN
1.	Herramienta.	7.	Lubricante.
2.	Conector rápido.	8.	Regulador.
3.	Cople rápido.	9.	Filtro.
4.	Manguera de aire.	10.	Válvula de interrupción.
5.	Conector.	11.	Compresor.
6.	Cople rápido.		

CARGA Y OPERACIÓN

Utilice únicamente enchufes (sockets) de impacto diseñados específicamente para su uso con herramientas de impacto.

Conecte la llave a la manguera de aire.

Coloque el socket en la tuerca correspondiente y presione el gatillo para operar la herramienta.

Para cambiar de dirección, presione el botón en la parte superior del mango. Dirección de "R" para reversa y "F" hacia adelante.

El flujo de aire se puede regular ajustando la válvula de flujo en la base del mango.

Asegúrese de que el suministro de aire esté limpio y no exceda los 90 psi mientras opera la llave.

Aleje a los niños de las herramientas y los lugares de trabajo.

No aplique fuerza adicional sobre la herramienta para quitar una tuerca.

No permita que la llave funcione libremente durante un período prolongado, ya que esto acortará su vida útil.

MANTENIMIENTO

Desconecte la herramienta de la toma de aire antes de cambiar los accesorios, hacerle servicio o ejecutar el mantenimiento. Sustituya todas las partes dañadas.

Solo use partes originales. Las partes no autorizadas pueden ser peligrosas.

Lubrique la llave de aire a diario con unas gotas de aceite para herramientas neumáticas en la entrada de aire.

No utilice enchufes (sockets) gastados o dañados.

Una pérdida de energía o una acción intermitente pueden deberse a lo siguiente:
Salida excesiva en la línea de aire. Humedad o taponeamiento en la tubería de aire. Tamaño o tipo incorrecto de conectores de manguera. Para solucionarlo, compruebe el suministro de aire y siga las instrucciones.

Los depósitos de polvo o goma en la herramienta también pueden reducir su rendimiento. Si su modelo tiene un filtro de aire (ubicado en el área de la entrada de aire) retiré el filtro y límpielo.

Cuando no esté en uso, desconecte la herramienta del suministro de aire. Límpiela y guárdela en un lugar seguro, seco y fuera del alcance de los niños.

DESPIECE

NO.	DESCRIPCIÓN	NO.	DESCRIPCIÓN
1.	Goma protectora.	24.	Perno.
2.	Carcasa.	25.	Goma protectora.
3.	Perno.	26.	Manguito de la válvula.
4.	Casquillo del cigüeñal.	27.	Válvula inversa.
5.	Collarín del cigüeñal.	28.	Junta tórica.
6.	Junta tórica.	29.	Vástago de la válvula.
7.	Cigüeñal.	30.	Arandela.
8.	Pasador del martillo.	31.	Esfera de acero.
9.	Jaula del martillo.	32.	Muelle de entrada.
10.	Perno del martillo.	33.	Tapón de entrada de aire.
11.	Leva de accionamiento.	34.	Tapa libre de polvo.
12.	Rodamiento.	35.	Resorte.
13.	Sello de aceite.	36.	Junta tórica.
14.	Placa delantera.	37.	Regulador de aire.
15.	Pala del rotor.	38.	Perno.
16.	Rotor.	39.	Pasador.
17.	Pasador.	40.	Gatillo
18.	Cilindro.	41.	Tapa del escape.
19.	Perno.	42.	Perno.
20.	Placa posterior.	43.	Tornillo.
21.	Junta.	44.	Resorte.
22.	Tapa trasera.	45.	Pasador.
23.	Arandela.		

DIAGRAMA

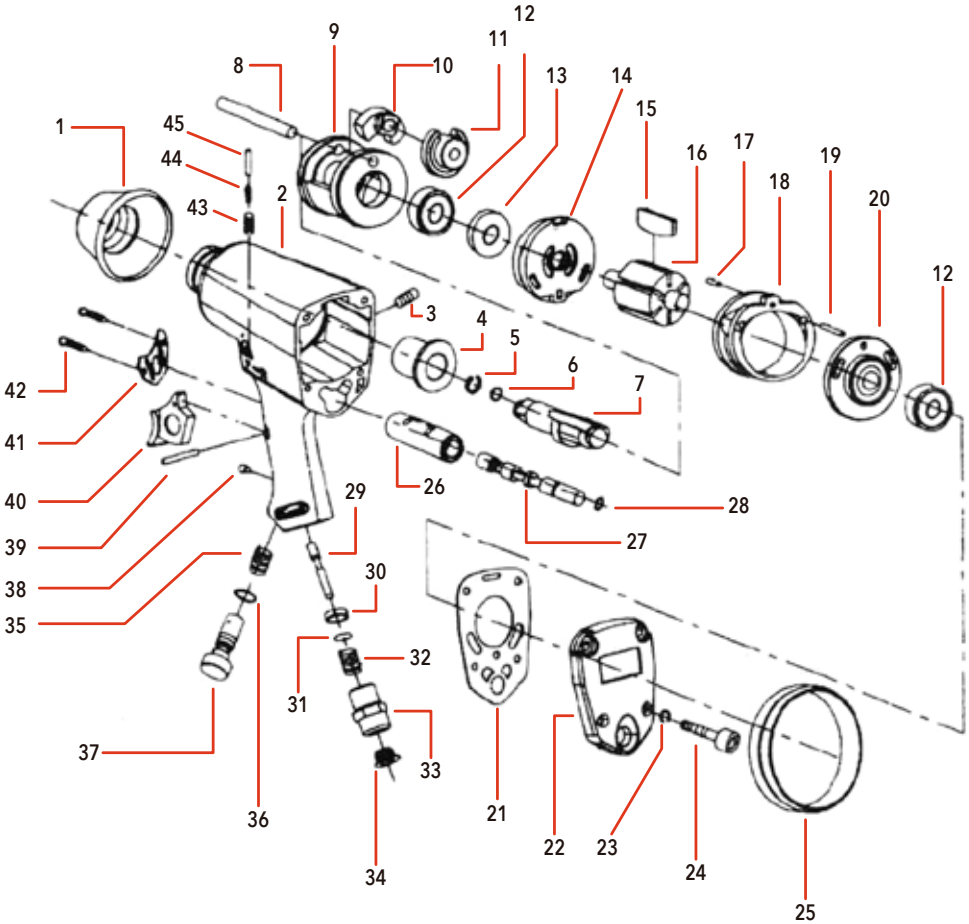
1
2
3
4
5
6
7
8
9
10
11
12
13
14
15
16
17
18
19
20
12
21
22
23
24
25
26
27
28
29
30
31
32
33
34
35
36
37
38
39
40
41
42
43
44
45

NOTAS

NOTAS

PÓLIZA DE GARANTÍA

Modelo: DC-AT5040

Este producto esta **garantizado por 6 meses,** especificado en el manual y el empaque de cada producto, contra cualquier defecto de fabricación, materiales y mano de obra. Esta garantía es válida a partir de la fecha señalada en la presente póliza o la nota de compra donde se adquirió el producto. Para hacer valida esta garantía o en caso de que se requiera partes y refacciones acuda con el producto, la presente póliza debidamente sellada o la nota de compra donde adquirió el producto o en el domicilio del importador.Los gastos que genere la transportación del producto para su reparación o cambio físico serán cubiertos por el importador.

Ubicada en: D'Castro Importadores de Norteamérica S.A. de C.V. Ubicado en Calle Nueva #9, Industrial Alce Blanco, Naucalpan de Juárez, México, C.P. 53370, R.F.C. DIN990125450.

Esta Garantía no es efectiva cuando:

Cuando el producto no se use adecuadamente.

Cuando el producto se hubiese utilizado en condiciones distintas a las normales.

Cuando el producto no hubiese sido operado de acuerdo con el instructivo de uso que se le acompaña.

Cuando el producto sea modificado o reparado por personal no calificado y autorizado por el importador.

En caso de que no existan partes o refacciones para la reparación de este producto se cubrirá la reposición física del mismo.

Servicio técnico en **www.silverlinemexico.com**

SELLO DEL ESTABLECIMIENTO